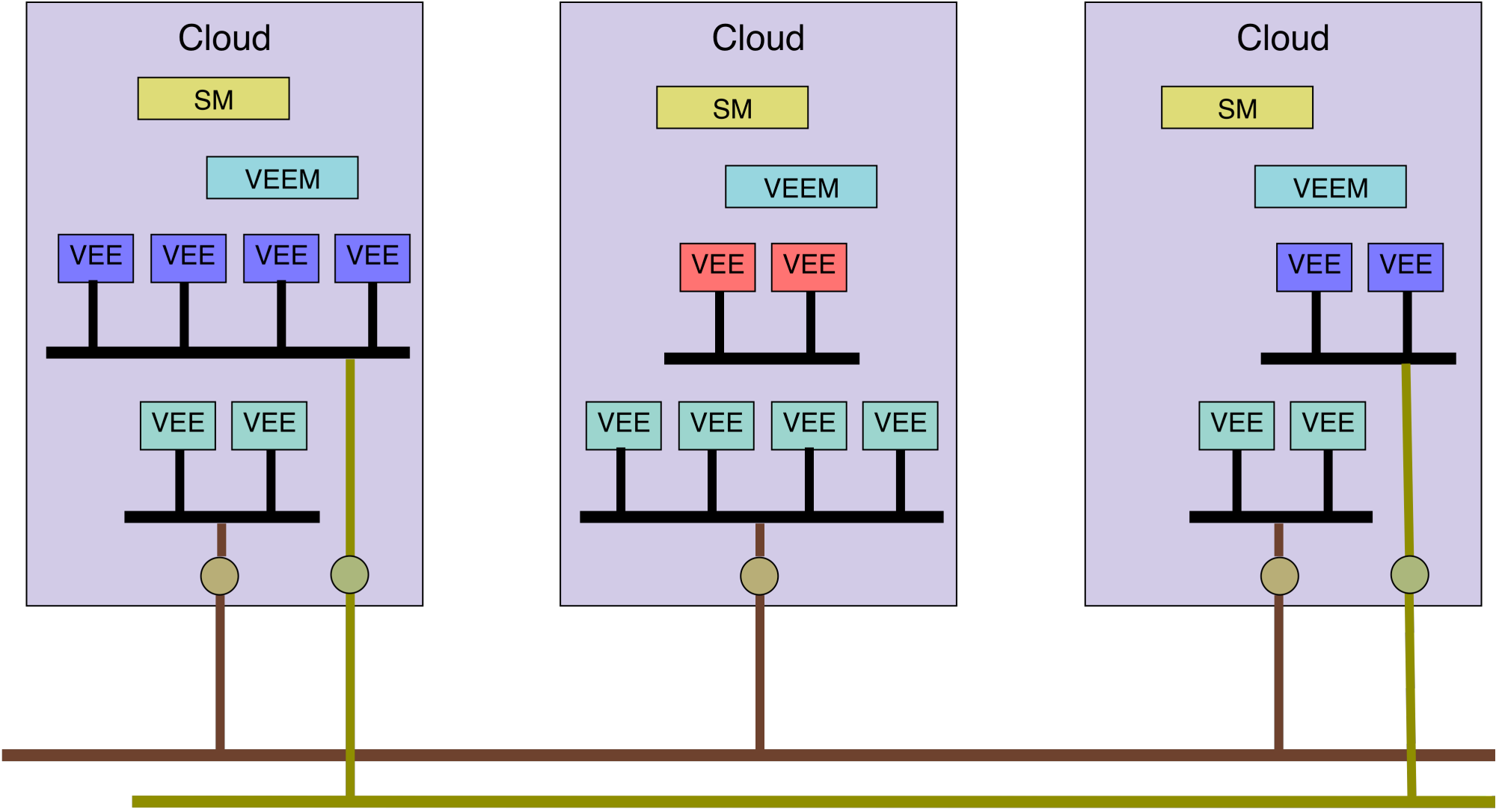
Cloud
SM
VEEM
VEE
VEE
VEE
VEE
VEE
VEE
Cloud
SM
VEEM
VEE
VEE
VEE
VEE
VEE
VEE
Cloud
SM
VEEM
VEE
VEE
VEE
VEE